間口 1,650mm［本体間口: 1,200mm］

化粧台本体（フルスライドタイプ）	VJFHT-1205SFY／HD2H	305,000円
ミラーキャビネット くもりどめコート	MVJ1-1203TXJU	135,000円
	小計	440,000円
トールキャビネット	VJST-455／HD2	90,000円
	セット価格	530,000円
寒冷地用化粧台	VJFHT-1205SFYN/HD2H	307,000円
	セット価格	532,000円

カウンターカラー： **プレーンネオホワイト**
扉カラー： **ディープグレー**
水栓： **即湯シングルレバーシャワー水栓**
ミラー： **3面鏡（スリムLED、全収納）**

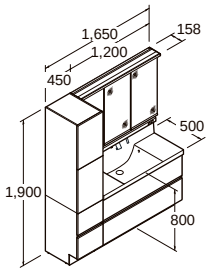

※特記なき価格表示はすべて税抜価格です。

※「MV」は受注後約3日（3営業日）の出荷となります。（一部注文生産品を除きます。）

注1週 納期は受注後 約1週間　くもりどめコート くもり止めコート付

間口 1,000mm［本体間口: 1,000㎜］

化粧台本体（引出タイプ）	VJHK-1005SFY／HP2H	248,000円
ミラーキャビネット ちがえる	MVJ1-1003KXJU	136,000円
	セット価格	384,000円
寒冷地用化粧台	VJHK-1005SFYN/HP2H	250,000円
	セット価格	386,000円

カウンターカラー： **プレーンネオホワイト**
扉カラー： **パステルピンク**
水栓： **即湯シングルレバーシャワー水栓**
ミラー： **3面鏡（スリムLED、スマートポケット付全収納）**

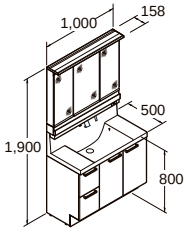

間口 2,150mm［本体間口: 900㎜］

化粧台本体（フルスライドタイプ）	VJFHT-905SY／LP2H	214,000円
ミラーキャビネット ちがえる	MVJ1-903KXJU	128,000円
	小計	342,000円
トールキャビネット	VJST-255／LP2	81,000円
ランドリーキャビネット（オープンタイプ）	LCVKO-752	30,000円
L型収納パック	LCWS-2517S	113,000円
L型用棚板	BB-LCW-T130／W	15,000円
アッパーキャビネット（ダウン機構付）	VJU-905W／LP2 注1週	104,000円
アッパーキャビネット	VJU-255C／LP2	22,000円
アッパーキャビネット	VJU-1005C／LP2	53,000円
	セット価格	760,000円
寒冷地用化粧台	VJFHT-905SYN/LP2H	216,000円
	セット価格	762,000円
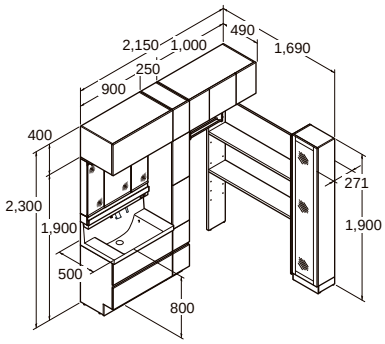
カウンターカラー： **プレーンネオホワイト**
扉カラー： **クリエペール**
水栓： **シングルレバーシャワー水栓**
ミラー： **3面鏡（スリムLED、スマートポケット付全収納）**